Согласовано на 2020г.
Вед. инж. ОТКА
ЧАО „УГОК" Лобах В.В.

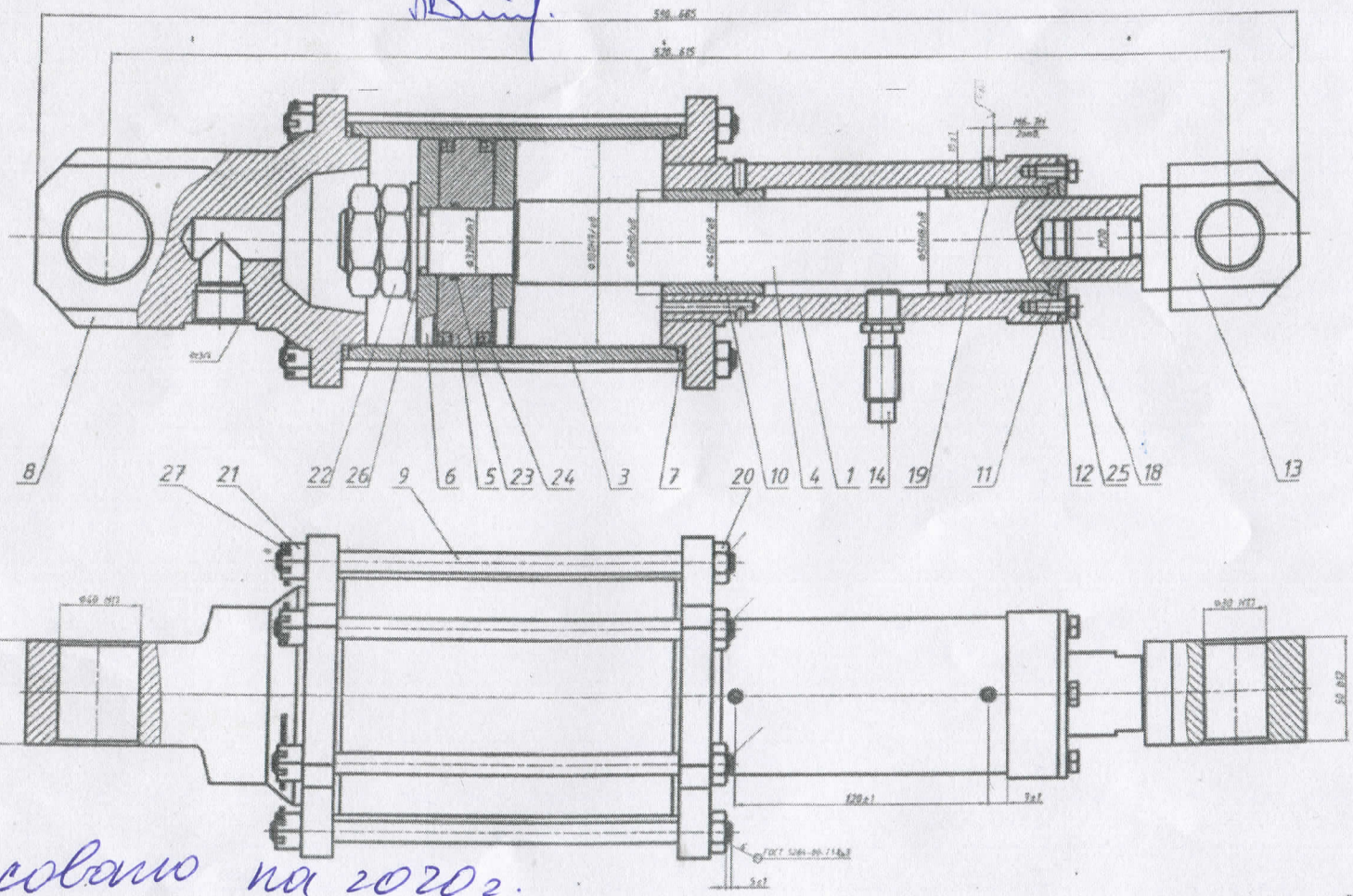

Согласовано на 2020г.
Гл. механик ПК.
Мокаров

Техническая характеристика

1. Рабочее давление, МПа	0,5...0,75
2. Рабочий ход штока, мм	45
3. Максимальный ход штока, мм	95
4. Усилие на штоке максимальное, Н	5776

Технические требования

1. Размеры без допусков – справочные.
2. Цилиндр испытать гидравлическим давлением 1МПа, утечки масла не допускаются.
3. При сборке обеспечить свободное, от руки перемещение штока.
4. Шевроны под манжеты поз.27 в штоках поз.9 выполнить после установки гаек поз. 21.
5. Покрытие наружных поверхностей – эмаль ПФ-115, серая ГОСТ 6465-76, VII-VII.

				3519.09.02.400-			
				Цилиндр пневматический			
				Сборочный чертеж		25	1Л

Согласовано: Гл. механик и.о. Бронченко